Sveriges Skrädderiförbund

FÖLJANDE UTBILDNINGAR BÖR LIGGA TILL GRUND FÖR GESÄLLPROV

A. Textil utbildning på gymnasial nivå eller likvärdigt.

B. Sveriges Skrädderiförbund rekommenderar att gesällen genomför minst 1500 klocktimmar sömnad/färdighetsträning utöver utbildningen innan gesällprovet avläggs.

C. Lärlingsutbildning i minst två år hos skrädderiföretag

Från delar av ovanstående kan undantagsfall beviljas dispens efter rekommendation av Sveriges Skrädderiförbund.

Exempel på utbildningar finns på: http://www.skradderiforbundet.se/utbildning-kurs/

Datum för granskning 2020

12/9–13/9 2020. Sista anmälnings- och betalningsdag 30/6 2020

Anmälan kan endast göras via e-post till: gesall@skradderiforbundet.se

Vid anmälan till granskning ska följande uppgifter lämnas:

Förnamn
Efternamn
Personnummer
Adressuppgifter
Telefonuppgifter
E-postadress
Skolans/företagets namn
Vilken plaggtyp som ska lämnas för granskning
Övrig viktig information ex. skyddad identitet

Betalningen av granskningsavgiften betalas till Plusgiro: 108–1

OBS. Granskningen genomförs endast om tillräckligt antal plagg anmälts och granskningsavgiften är inbetald.

Minsta antal anmälda plagg för att en granskning ska genomföras är 12 st.

Vid inställd granskning återbetalas inbetald granskningsavgift.

Sveriges Skrädderiförbund

TILLÄGG TILL GÄLLANDE FÖRESKRIFTER FÖR GESÄLLPROV INOM SKRÄDDERIYRKENA

1. Gesällprovet ska göras utan någon handledning.

Eleven ska under lärotiden ha tillägnat sig de kunskaper som behövs för att utföra provet självständigt. Lärare, mästare eller annan får inte kommentera, ge råd eller anvisningar under arbetets gång. Jämför t ex med körkortsutbildning och uppkörning.

2. Tilldelning av plaggnumrering ges av Sveriges Skrädderiförbunds granskningsnämnd vid anmälan.
Granskningsnämnden nås endast via e-post: gesall@skradderiforbundet.se

3. Plaggen ska på vänster ärms utsida märkas med en numrerad lapp.
Eventuella lösa delar märks med samma nummer.

4. Fullständigt ifyllt granskningsprotokoll, personbevis och kopia på betald granskningsavgift.
Alla handlingar läggs i en och samma plastficka. Vid uteblivna handlingar genomförs ej granskning av anmält plagg.
Alla handlingar ska vara granskningsnämnden tillhanda **senast 28/8 2020.**

Sänds till:

Josef Olsson
Hallundavägen 87
145 64 Norsborg

Sänds även via e-post: gesall@skradderiforbundet.se

5. Ingen information eller bilder på gesällplagget eller delar av gesällplagget får publiceras före granskningen av gesällen, handledaren eller utbildaren. Om det kommer till granskningsnämndens kännedom att ett plagg på något sätt offentliggjorts underkänns plagget.
Alla plagg ska förbli anonyma till efter granskningen.

6. Gesällprovet ska fylla de krav som bestämmelserna ställer.

7. Bedömningen av arbetsprovet sker utan hänsyn till mästarens/lärarens utlåtande eller annan handledning.

8. Eleven formger gesällprovet där föreskrifter för respektive prov ger vissa riktlinjer.

9. Plagget ska vara i standardstorlek.

Sveriges Skrädderiförbund

10. Plaggen är av granskningsnämnden oförsäkrade.

11. Gällande avgift, 2800 kr, ska vara inbetald till Sveriges Skrädderiförbund, plusgirokonto 108–1. **Senast 30/6 20**.
Märk talongen: Gesällprov, namn, personnummer (10 siffror) samt vilket yrke gesällen representerar.

12. Plagget ska vara granskningsnämnden tillhanda **senast 4/9 2020.**

Sänds till:

Skräddare Ellen Wiström

Sandbäcksgatan 2A

582 25 Linköping

13. Plaggen ska vara förpackade i skyddande klädpåse av genomskinlig plast närmast plagget och försedd med en för plagget lämplig neutral klädgalge.

OBS INGA HANDLINGAR TILLSAMMAN MED PLAGGET

Alla fraktkostnader betalas av gesällen, ej av Sveriges Skrädderiförbund (bifoga returfraktsedel om ej inbetald returfrakt)

14. Sökande som underkänns äger rätt att, sedan minst sex månader förflutit, inkomma med ett nytt gesällprov och har då att erlägga ny granskningsavgift.

15. Anmälan är bindande. Om man av någon anledning inte skickar in plagget efter att man erlagt avgiften så betalas den inte tillbaka. Återbetalning sker endast vid uppvisande av giltigt läkarintyg på att man inte har kunnat utföra provet.

Sveriges Skrädderiförbund

BEDÖMNINGSGRUNDER FÖR GESÄLLPROV INOM SKRÄDDERIYRKENA

Granskningsnämnden har en ordförande och ledamöter utsedda av Sveriges Skrädderiförbund. Granskningsnämndens uppdragsgivare är Sveriges Skrädderiförbund.

Varje plagg granskas och poängbedöms separat och anonymt av varje granskare. Om en granskare är jävig byter man granskare vid detta tillfälle.

För betygsättningen gäller att provets medelbetyg ska vara minst 3,0 i en femgradig skala för att vara godkänt och för de väsentliga momenten fodras dessutom minst 3,0. Den slutliga medelpoängen avrundas till närmaste 10-dels poäng.

BEDÖMNING FÖR HERR- OCH DAMSKRÄDDERI ÄR:

1. * Pressning (välpressat utan glans och genomslag).
2. * Krage, slag och framkanter (tex chrochet, ytterkanter, yttertygsanpassning och liksidighet).
3. * Ärmar (tex läge, renhet, hållningsfördelning och jämnhet).
4. * Hopsättning (tex sömmar, axlar, fickor och kanter).
5. Underarbete (tex lärftinpassning, krage-, slag- och lärftpikering, fastsättning vadd och vattulin samt regling).
6. Foderarbete (tex inpassning, innerfickor, krokar, fläckar, veck och tråckel).
7. Detaljarbete (tex knapphål, handstickning, stoffering och knappisyning).
8. Helhetsintryck.

BEDÖMNING FÖR KLÄNNINGSSKRÄDDERI ÄR:

1. * Pressning.
2. * Krage, hals och framkanter.
3. * Ärmar.
4. * Hopsättning.
5. Underarbete.
6. Foderarbete.
7. Detaljarbete.
8. Helhetsintryck.

* = väsentliga moment

OBS. Tidsramen för genomförande av gesällprov är borttaget som en del i bedömningen från och med 2018.
Dock ska varje handledare redovisa den förbrukade tiden för genomförandet av gesällprovet. Ange tid: Plagget + detaljer. Ex 46+4=50

Sveriges Skrädderiförbund

FÖRESKRIFTER FÖR GESÄLLPROV INOM KLÄNNINGSSKRÄDDERIYRKET

Plagget ska sys i standardstorlek C38 eller C40

Klänningsmönster kan beställas på gesall@skradderiforbundet.se

Priset för mönstret är 500 kr inklusive moms eller på fil 2000 kr exklusive moms.

Provet ska bestå av en hel klänning, avskuren i midjan. Tyget ska vara ren ullcrepe, foder av viskos.

FÖLJANDE DETALJER SKA INGÅ:

- Längsgående söm mot ärmhålet.
- Öppen slits mitt bak.
- Slät isydd ensömsärm avslutas med rynkor mot manschett, ca 5 cm bred.
- Ett knapphål på manschetten.
- Vändsytt enkelt ärmsprund kantat med snedremsa av fodertyget.
- Ärmhålet kantat av snedremsa av fodertyget.
- Skjortbluskrage med infodring. Infodringen i ett med framstycket, infodring bak.
- Stolpficka. Fickan placerad på höften, parallellt med mitt fram.
  Klistermellanlägg tillåtet för fickans uppklipp, fickpåsen overlockas eller handkastas.
- Knäppning fram till midjan. Tre tränsade eller passpoalerade knapphål.
- Organza i krage (på skrå i kragen), infodring, manschett och slits. Ej klistermellanlägg.
- Maskinstickning på krage och manschett i valfri bredd.
- Blixtlås handsytt i vänster sida.
- Handklädda klänningsvaddar, fixeras i ärmhålet.
- Tygskärp med tygklätt nätt spänne, don ej krav.
- Tyghällor, placerade över de längsgående sömmarna.
- Fodrad, dock ej i ärmen, ingen bälg i rygg.
- Ärmsömmarna isärpressade och kantade med fodertyg.
- Sömsmånerna i kjolen overlockade.
- Sömsmånerna i livet råa.

Sveriges Skrädderiförbund

PÅ SEPARAT PROVLAPP UTFÖRS FÖLJANDE MOMENT:

- Halv kjol i full skala - från mitt fram till mitt bak (vänster sida) - med kjollängd 40 cm.
  På denna kjoldetalj sys inprovningar, kjollinning, knäppning, foder, dolt blixtlås och fåll.
  Tre handtränsade hål - om det inte gjorts på klänningen.
  Sömsmånerna overlockade

- På en provlapp 60x20 cm med handkastade kanter görs tre tränsade eller passpoalerade knapphål - beroende på vad som ej görs på klänningen.

- Dubbelpasspoalerad ficka på en separat provlapp

- Dessa moment anges med separat tidsangivelse inräknade i den totala arbetstiden.

Ange tid: Plagget + detaljer. Ex 46+4=50

PROVEN BEDÖMS INDIVIDUELLT OCH ANONYMT

AV VARJE GRANSKARE I FÖLJANDE MOMENT:

1. * Pressning
2. * Krage, hals och framkanter
3. * Ärmar
4. * Hopsättning
5. Underarbete
6. Foderarbete
7. Detaljarbete
8. Helhetsintryck

* = väsentliga moment

Bifogat: Granskarnas anteckningsunderlag

Läs Granskarnas anteckningsunderlag då dessa är en vägledning på hur granskarna bedömer plaggen.

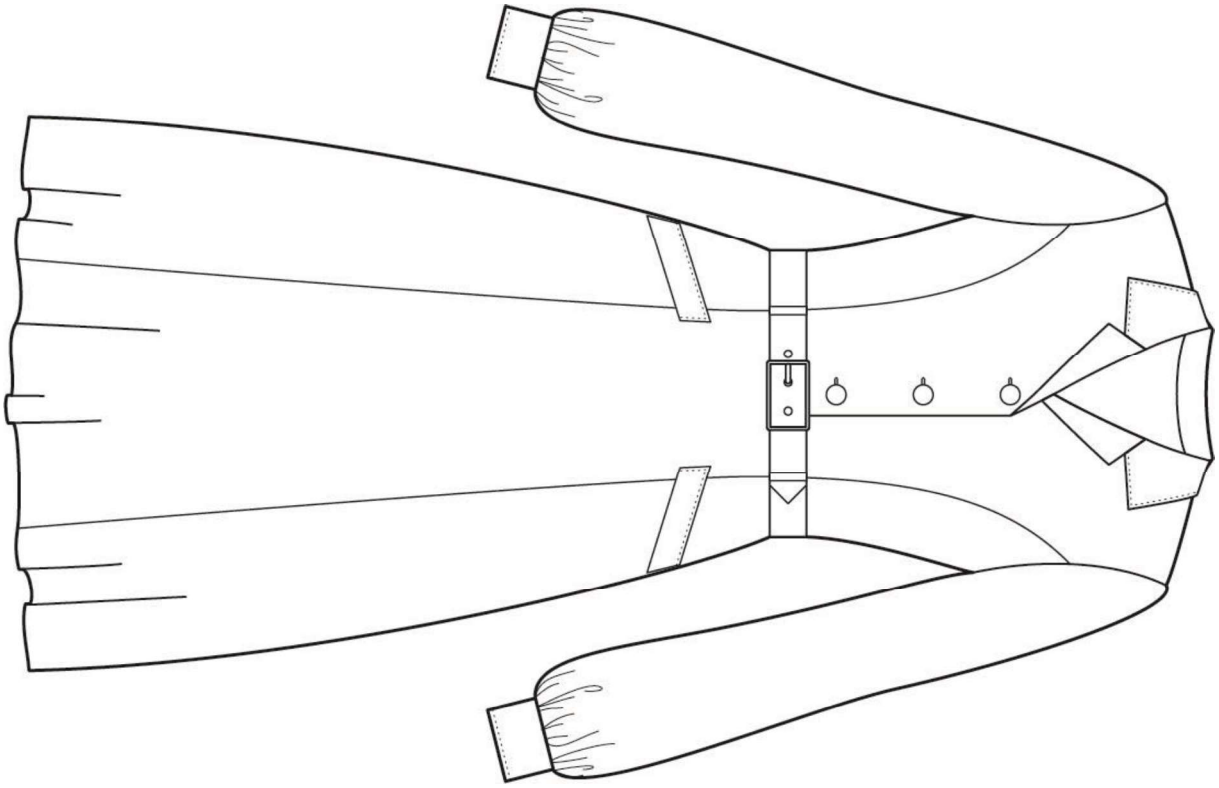

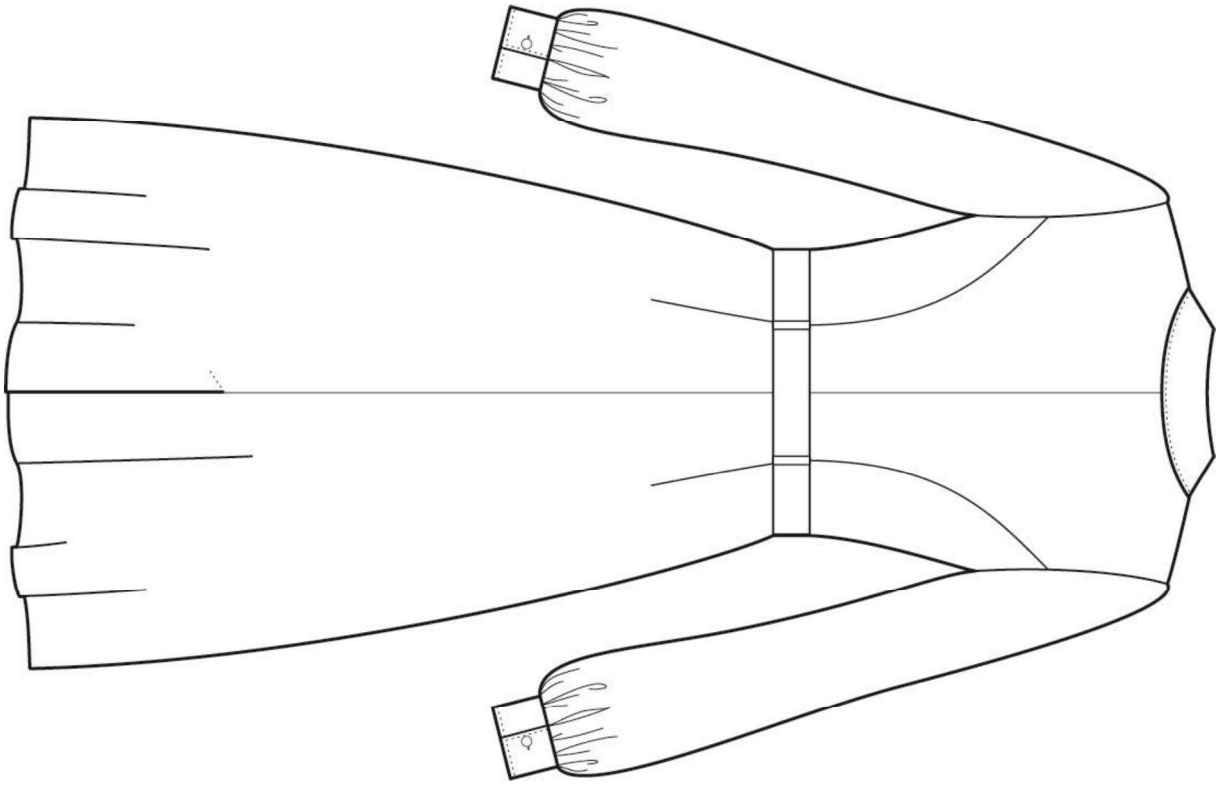

Granskningsprotokoll

Ifylls av elev/gesäll och av skola/företag

Plaggnummer:_____ **Inriktning: Klänningsskräddare**

Elev/gesälluppgifter:

Namn:_____

Adress:_____

Postadress:_____

Personnummer:_____

Telefon:_____

Skola/företag:

Namn:_____

Adress:_____

Mästare/Handledare:_____

Telefon:_____

Gesällprov:

Antalet förbrukade timmar:_____

Intygande handledare:_____

Ifylls av granskare och granskningsnämnd i samband med granskningen

Granskat av:

A:_____

B:_____

C:_____

KLÄNNING	A	B	C	Summa	Medeltal
1. *Pressning					
2. *Ärmar, isättning					
3. *Krage, hals och framkanter					
4. *Hopsättning					
5. Underarbete					
6. Foderarbete					
7. Detaljarbete + lösa detaljer					
8. Helhetsintryck					
			Slutpoäng/Betyg		

Sveriges Skrädderiförbund - Box 1027, 101 38 Stockholm
E-post gesall@skradderiforbundet.se Plusgiro: 1 08-1

Klänning

Granskare:_____ **Prov nr:**_____

* = väsentliga moment

1. * Pressning

1:1 Välpressat utan glans och genomslag.

1:2 Sömmar klyvpressade.

1:3 Slätpressad på ytan mellan sömmarna.

2. * Krage, hals och framkanter

2:1 Slaghacket, sömmarna skall stämma.

2:2 Krage liksidig.

2:3 Halslinjen, fastsättningslinjen.

2:4 Kragens utformning.

3. * Ärmar, isättning

3:1 Läge

3:2 Hållning jämt fördelat vänster och höger.

3:3 Renhet, skall falla utan veck och dragning.

3:4 Axelbredd.

3:5 Inga krokar på ärmsöm.

3:6 Bandkantning av sömsmån.

3:7 Bandkantning av ärmhål.

4. * Hopsättning

4:1 Sömmar skall stämma mellan liv och kjol.

4:2 Sömmarnas linjer.

4:3 Slits bak.

4:4 Fickornas placering, kortsidorna parallellt med MF, läget mot midjesöm, sidsöm och de längsgående sömmarna.

4:5 Fållinjen jämn, fållen 3 - 4 cm. Fållen träs upp.

5. Underarbete

5.1 Organza i krage, infodring, manschett, stolpficka och slits.

5:2 Organza prickas i viklinje.

5:3 Fastsättning foder, liv och kjol.

5:4 Förstärkning slits bak, stickning el. prickas.

6. Foderarbete

6:1 Fodersömmar overlockas.

6.2 Fickpåse overlockad/handkastade.

6:3 Vaddens placering, fixeras i ärmhålet, handsydd axelvadd.

6:4 Fodret i linje med fållen och vid slitsen.

6:5 Fodret fastsatt parallellt med MF

6:6 Söm mellan liv och kjol, stofferaas

6:7 Fodret mot blixtlås, stofferas

7. Detaljarbete

7:1 Stickningar.

7:2 Manschetter, sprund och rynkor.

7:3 Halv kjol (full skala) linning, inprovningar, hyska och hake.

Dolt blixtlås/osynligt blixtlås.

7:4 Dragkedja, isatt för hand på klänningen.

7:5 Knappens storlek bestämmer knapphålens placering från framkanten.

7:6 Tränsade knapphål, ej vaxat, sys med sysilke

7:7 Passpoalknapphål, på separat provlapp eller plagget.

7:8 Stolpficka på klänningen.

7:9 Passpoalficka på separat provlapp.

7:10 Skärp med spänne, don ej krav, eller hål på linning, sömmens läge på skärpet i under kanten.

8. Helhetsintryck

_____

_____

_____

_____

_____

		Poäng:
1.	* Pressning	_____
2.	* Ärmar	_____
3.	* Krage, hals och framkanter	_____
4.	* Hopsättning	_____
5.	Underarbete	_____
6.	Foderarbete	_____
7.	Detaljarbete	_____
8.	Helhetsintryck	_____

Sammanfattande kommentar från granskarna till gesällen: